Andy 100 - 120

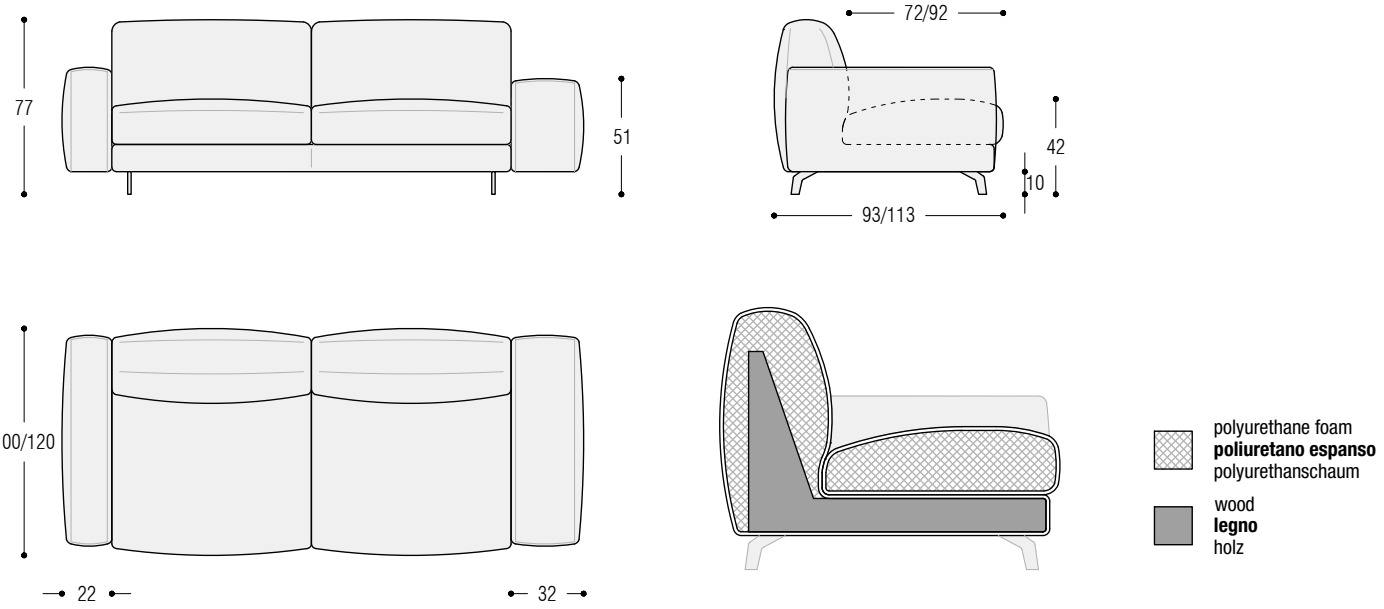

TECNICAL FEATURES

Structure: in solid fir wood, multi-ply wood and wood fiber, padded with polyurethane foam and covered with a white fabric joined with polyester fiber. Suspension with reinforced elastic belts.
Padding: seat cushions in non-deformable polyurethane foam. Back cushions are integral part of the structure and are made of non-deformable polyurethane foam.
Feet: in graphite grey varnished metal.
Covers: fabric version completely removable with “Flat” stitchings. On request, seats are equipped with “Gros Grain” decorative profile (colors available at the end of the catalog) without upcharge. Leather version non-removable with “Raw edge” stitchings.
Important notes: although the armrests are firmly fixed, it is strongly recommended not to sit on them in order to preserve the structure of the sofa.

CARATTERISTICHE TECNICHE

Struttura: in legno di abete, multistrato e fibra, imbottito con poliuretano espanso e rivestito da una fodera in vellutino bianco accoppiato a fibra di poliestere. Molleggio a cinghie elastiche rinforzate.
Imbottiture: cuscini di seduta in poliuretano espanso indeformabile. Gli schienali sono integrati nella struttura e realizzati in poliuretano espanso indeformabile.
Piedini: in metallo verniciato grigio grafite.
Rivestimento: versione in tessuto completamente sfoderabile con cuciture “Piatte”. A richiesta è possibile aggiungere ai sedili il profilo decorativo “Gros Grain” (colori disponibili a fine catalogo) senza supplemento. Versione in pelle non sfoderabile con cuciture “Taglio a vivo”.
Note importanti: seppur i braccioli siano fissati in modo stabile, sedersi su di essi è fortemente sconsigliato al fine di preservare la struttura del divano.

TECHNISCHE DATEN

Struktur: aus Tannenholz, Schichtholz und Faserplatte, gepolstert mit Polyurethanschaum und bezug mit weißem Samt und Polyesterfasern. Unterfederung aus verstärkten elastischen Gurten.
Polsterung: Sitzkissen aus formstabilem Polyurethanschaum. Die Rückenkissen sind in die Struktur integriert und aus formstabilem Polyurethanschaum.
Füße: aus graphitgrau lackiertem Metall.
Bezug: Stoffversion komplett abziehbarer mit „Flache“ Nähten. Auf Anfrage, werden Sitzkissen mit dem Dekorprofil „Gros Grain“ ausgestattet (verfügbare Farben am Ende des Katalogs), ohne Aufpreis. Lederversion nicht abziehbarer mit „Geschnittenen“ Nähte.
Wichtige Hinweise: Obwohl die Armlehnen fest angebracht sind, wird dringend empfohlen, sich nicht auf sie zu setzen, um die Struktur des Sofas zu erhalten.

Andy 100

Central element cm 146

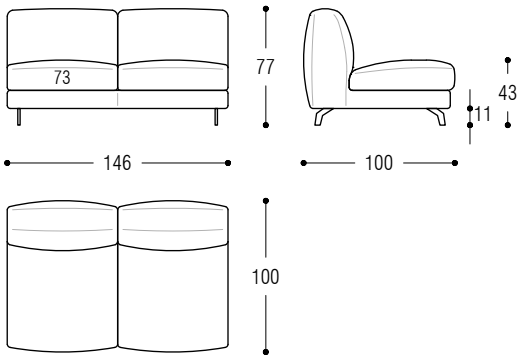

Central element cm 176

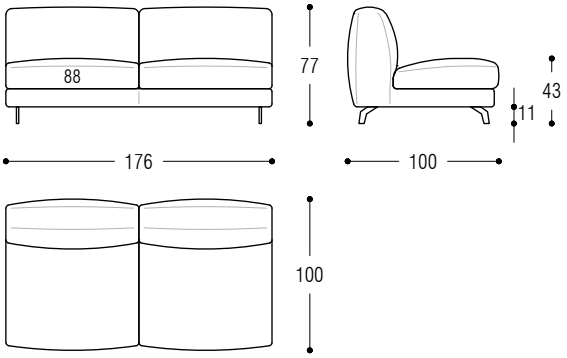

Central element cm 206

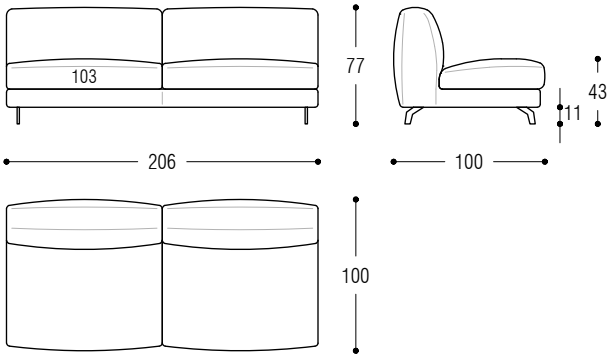

Andy 100

Central element cm 264

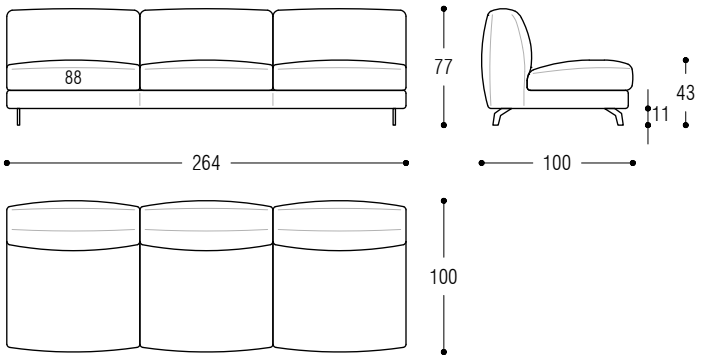

Endunit cm 134

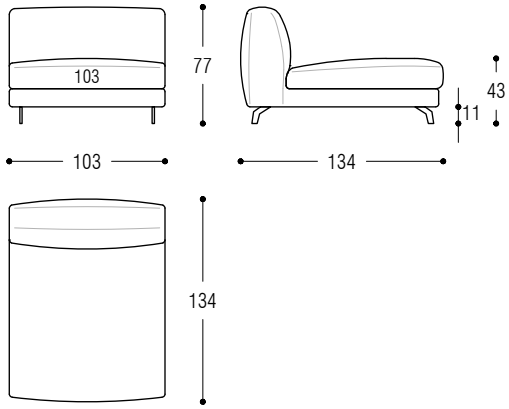

Endunit cm 160

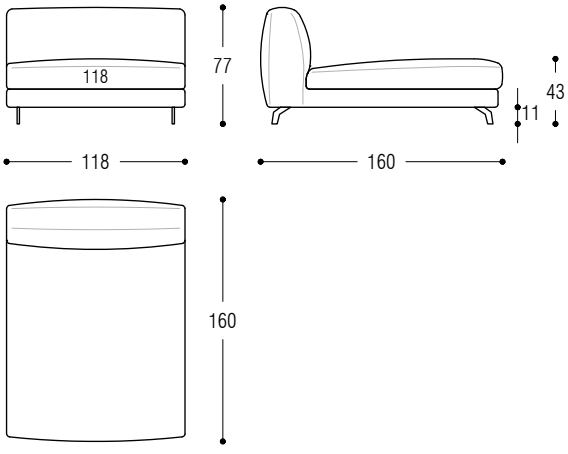

Andy 100

Endunit cm 170

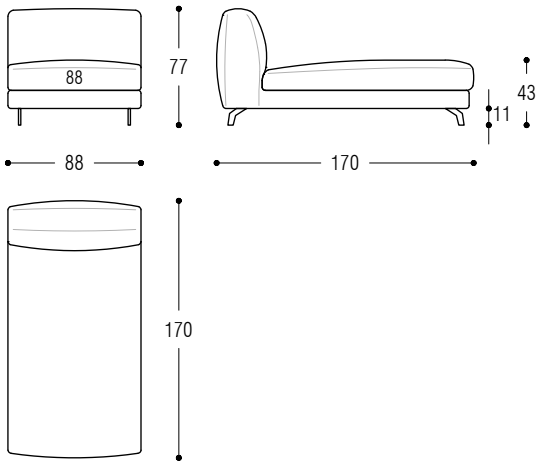

Armrest cm 22 left

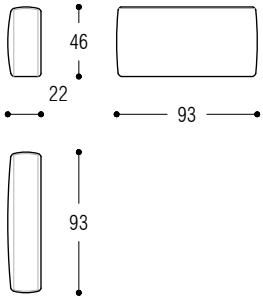

Armrest cm 32 left

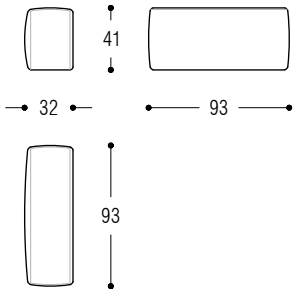

Andy 100

Corner element cm 100x100

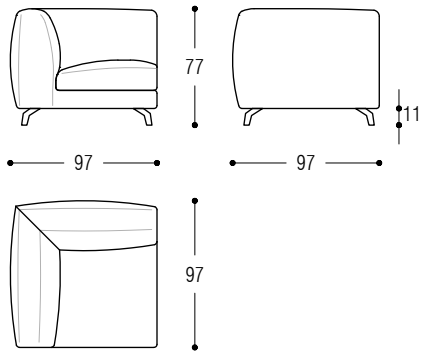

Endunit cm 233 left

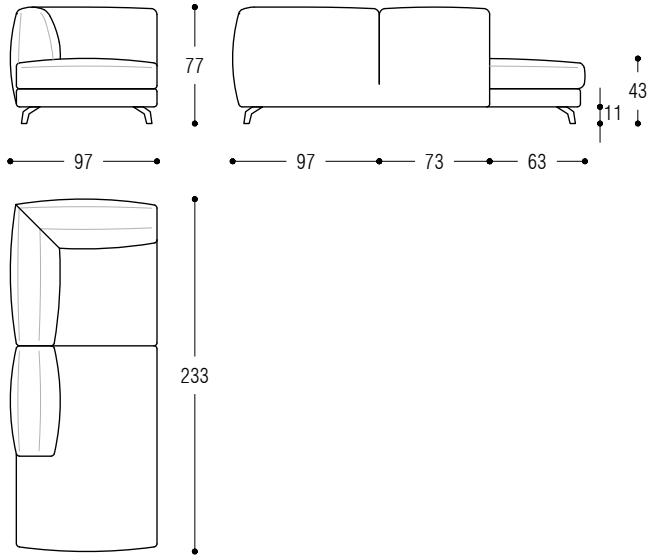

Andy 100

Endunit cm 233 right

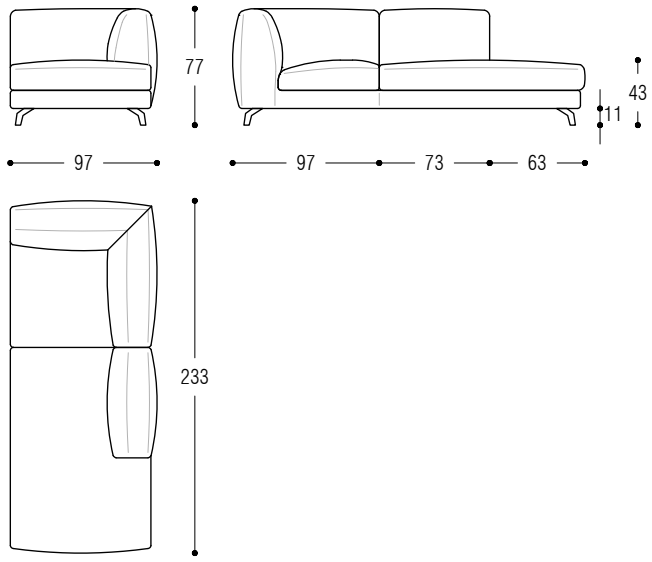

Bench cm 181 for left armrest

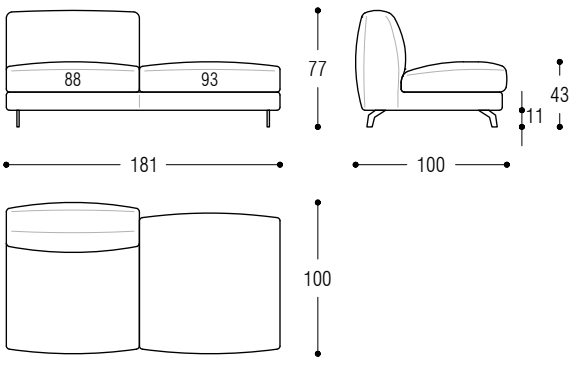

Andy 100

Bench cm 181 for right armrest

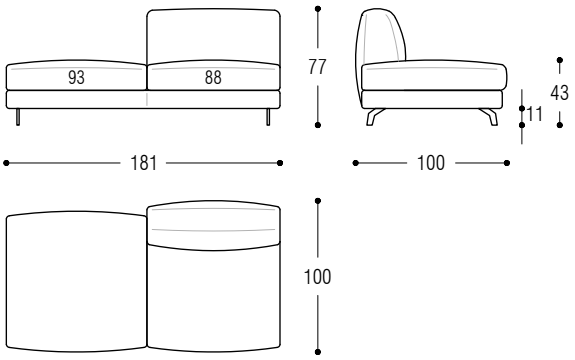

Pouf cm 93x93

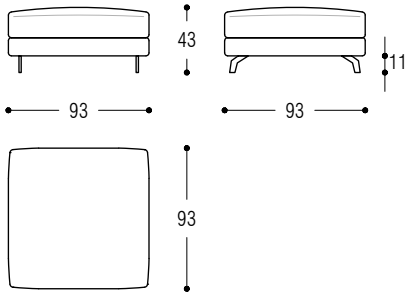

Andy 120

Central element cm 176

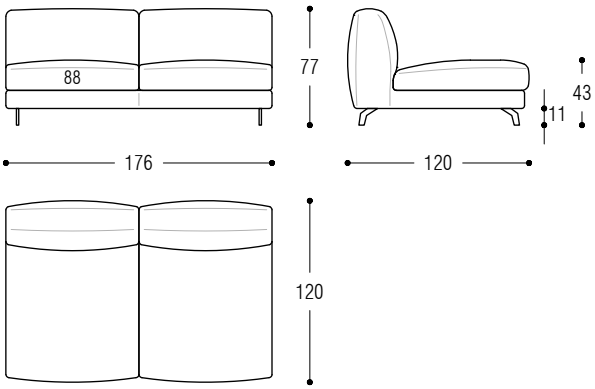

Central element cm 206

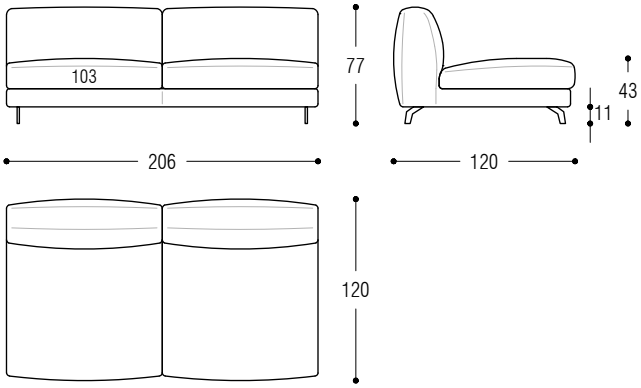

Central element cm 264

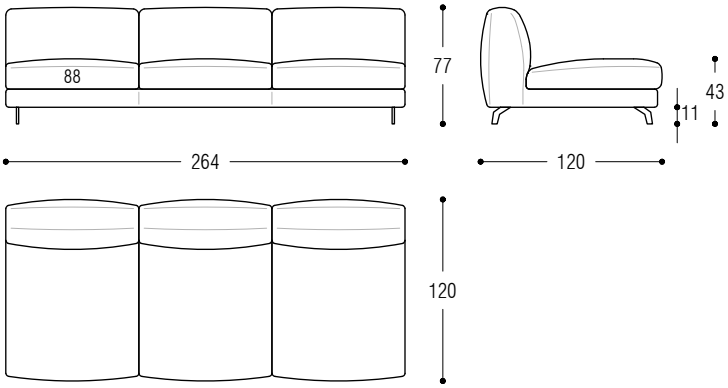

Andy 120

Armrest cm 22 left

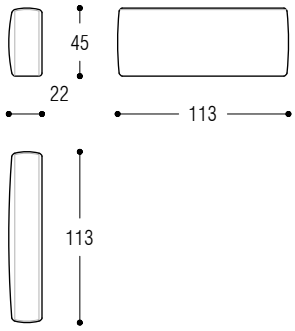

Armrest cm 32 left

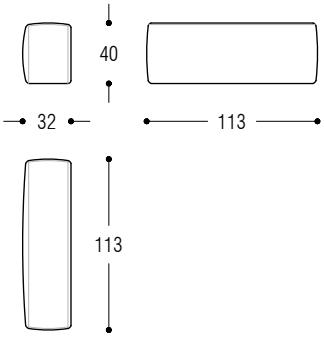

Corner element cm 120x100 left

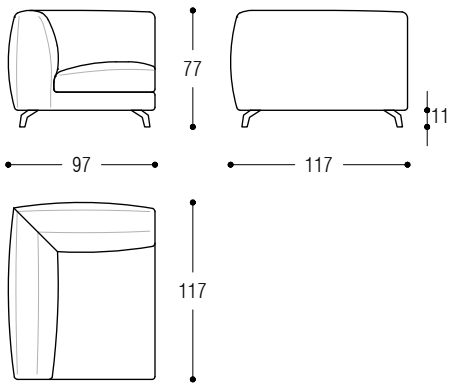

Andy 120

Corner element cm 120x100 right

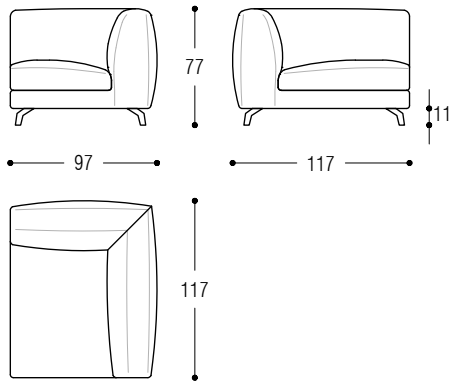

Endunit cm 253 left

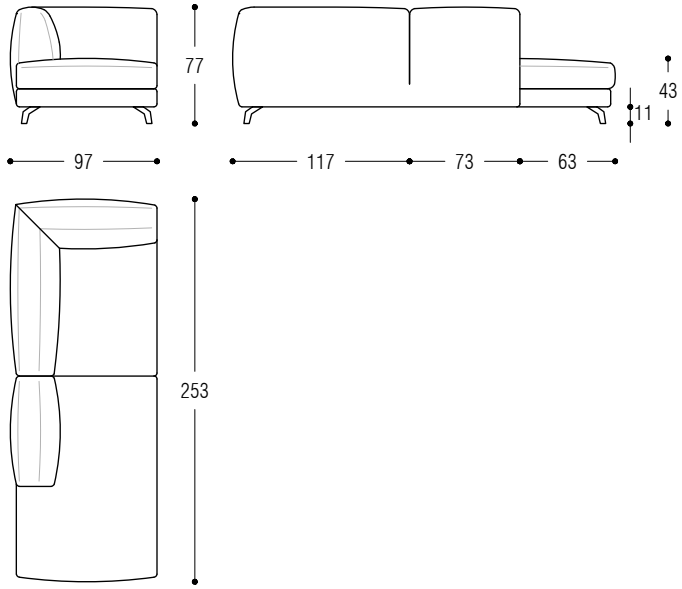

Andy 120

Endunit cm 253 right

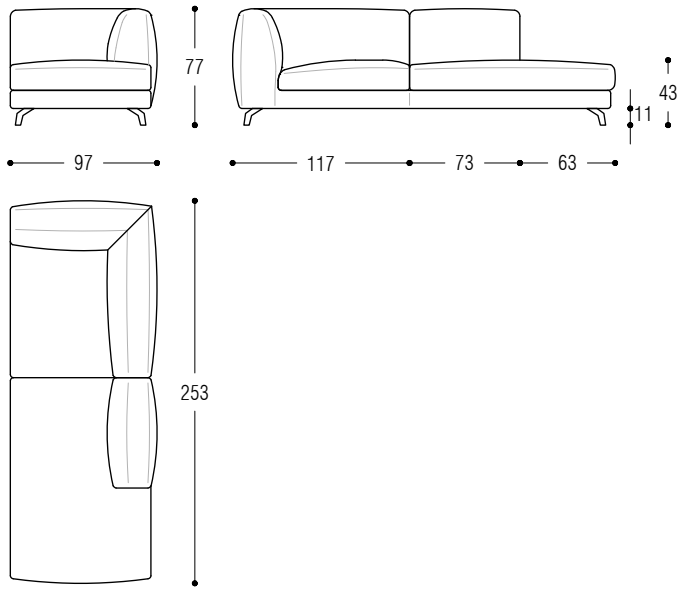

Pouf cm 113x93

