Docks

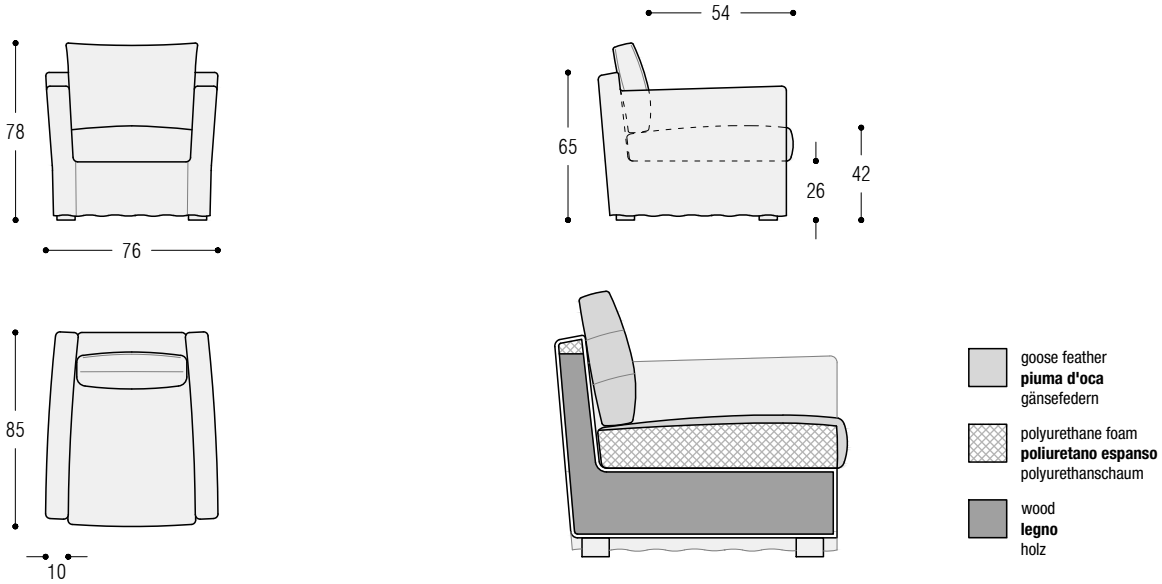

TECNICAL FEATURES

Structure: in solid fir wood, multi-ply wood and wood fiber, padded with polyurethane foam and covered with a white fabric joined with polyester fiber. Suspension with reinforced elastic belts.
Padding: seat cushions in polyurethane foam, wrapped in sterilized goose feathers, divided into sections. Back cushions in sterilized goose feathers, mixed with polyester fiber, divided into sections.
Feet: in varnished wood.
Covers: fabric version completely removable with “Pinched” stitchings. Leather version non-removable with “Raw edge” stitchings.

CARATTERISTICHE TECNICHE

Struttura: in legno di abete, multistrato e fibra, imbottito con poliuretano espanso e rivestito da una fodera in vellutino bianco accoppiato a fibra di poliestere. Molleggio a cinghie elastiche rinforzate.
Imbottitura: cuscini di seduta in poliuretano espanso, rivestiti in piuma d’oca sterilizzata, suddivisa in comparti.
Cuscini di schienale in piuma d’oca sterilizzata, miscelata a fibra di poliestere, suddivisa in comparti.
Piedini: in legno verniciato.
Rivestimento: versione in tessuto completamente sfoderabile con cuciture “Pizzicate”. Versione in pelle non sfoderabile con cuciture “Taglio a vivo”.

TECHNISCHE DATEN

Struktur: aus Tannenholz, Schichtholz und Faserplatte, gepolstert mit Polyurethanschaum und bezug mit weißem Samt und Polyesterfasern. Unterfederung aus verstärkten elastischen Gurten.
Polsterung: Sitzkissen aus Polyurethanschaum, komplettiert durch sterilisierten Gänsefedern, unterteilt in Kammern. Rückenkissen aus sterilisierten Gänsefedern, gemischt mit Faserflocken, unterteilt in Kammern.
Füße: aus lackierter Holzfuß.
Bezug: Stoffversion komplett abziehbarer mit „Aufgestellten“ Nähten. Lederversion nicht abziehbarer mit „Geschnittenen“ Nähte.

Docks

Armchair

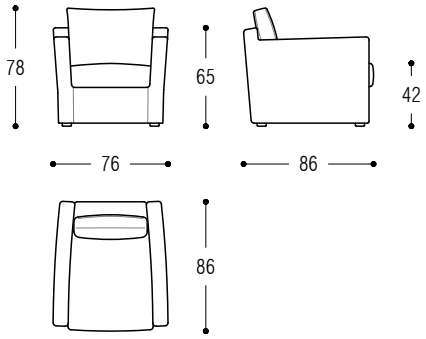

Sofa

