Gap Evo

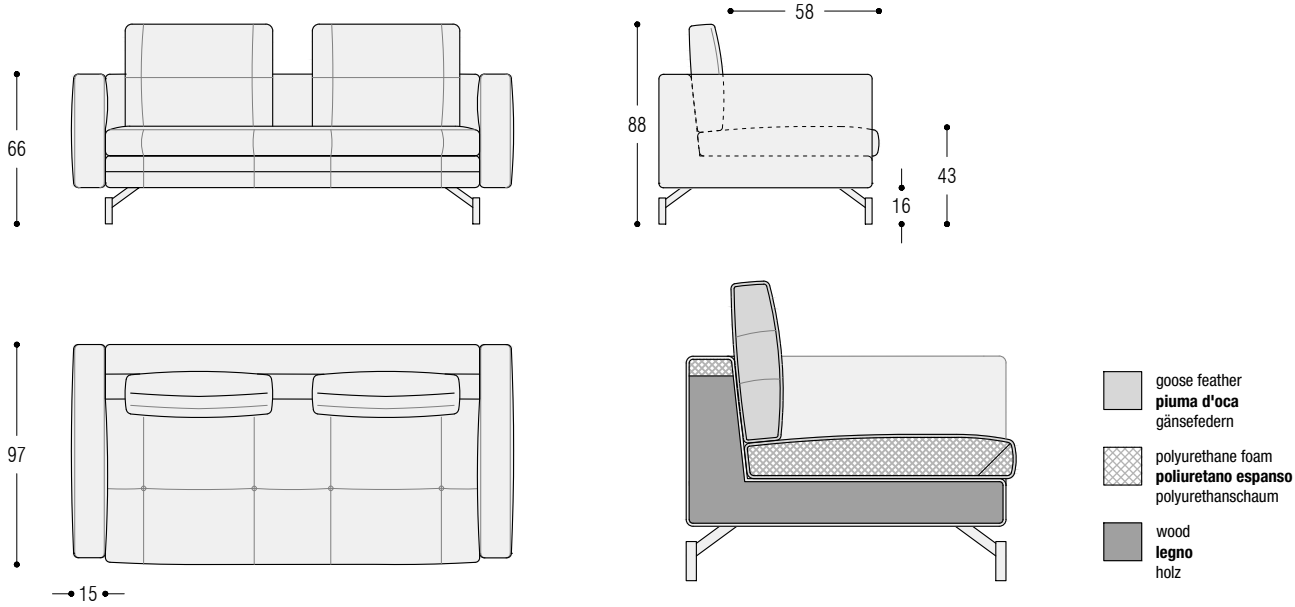

TECNICAL FEATURES

Structure: in solid fir wood, multi-ply wood and wood fiber, padded with polyurethane foam and covered with a white fabric joined with polyester fiber. Suspension with reinforced elastic belts.

Padding: seat cushions in non-deformable polyurethane foam of various densities. Back cushions in sterilized goose feathers, mixed with polyester fiber, divided into sections.

Feet: in graphite grey varnished metal.

Covers: fabric version completely removable with “Flat” stitchings. Leather version non-removable with “Flat” stitchings.

Important notes: the padding in goose feathers gives to the sofa a vintage and informal look. The shapes of the back cushions are therefore soft and irregular.
It is not recommended to use a vacuum cleaner on cushions with feather.

CARATTERISTICHE TECNICHE

Struttura: in legno di abete, multistrato e fibra, imbottito con poliuretano espanso e rivestito da una fodera in vellutino bianco accoppiato a fibra di poliestere. Molleggio a cinghie elastiche rinforzate.

Imbottitura: cuscini di seduta in poliuretano espanso indeformabile a densità differenziate. Cuscini di schienale in piuma d’oca sterilizzata, miscelata a fibra di poliestere, suddivisa in comparti.

Piedini: in metallo verniciato grigio grafite.

Rivestimento: versione in tessuto completamente sfoderabile con cuciture “Piatte”. Versione in pelle non sfoderabile con cuciture “Piatte”.

Note importanti: le imbottiture in piuma conferiscono al divano un aspetto destrutturato e vissuto. Le forme dei cuscini schienale risulteranno quindi morbide ed irregolari.
Si sconsiglia l’uso dell’aspirapolvere sui cuscini in piuma.

TECHNISCHE DATEN

Struktur: aus Tannenholz, Schichtholz und Faserplatte, gepolstert mit Polyurethanschaum und bezug mit weißem Samt und Polyesterfasern. Unterfederung aus verstärkten elastischen Gurten.

Polsterung: Sitzkissen aus formstabilem Polyurethanschaum verschiedener Härtegrade. Rückenkissen aus sterilisierten Gänsefedern, gemischt mit Faserflocken, unterteilt in Kammern.

Füße: aus graphitgrau lackiertem Metall.

Bezug: Stoffversion komplett abziehbarer mit „Flache“ Nähten. Lederversion nicht abziehbarer mit „Flache“ Nähten.

Wichtige Hinweise: Die Federnfüllung verleiht dem Sofa bewusst einen lässigen, altmodischen Eindruck. Die Formen der Rückenkissen sind daher weich und unregelmäßig.
Wir raten davon ab, einen Staubsauger für Kissen mit Federn zu verwenden.

Gap Evo

Sofa cm 165

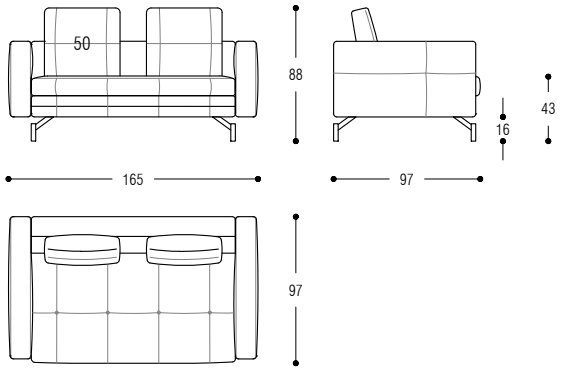

Sofa cm 195

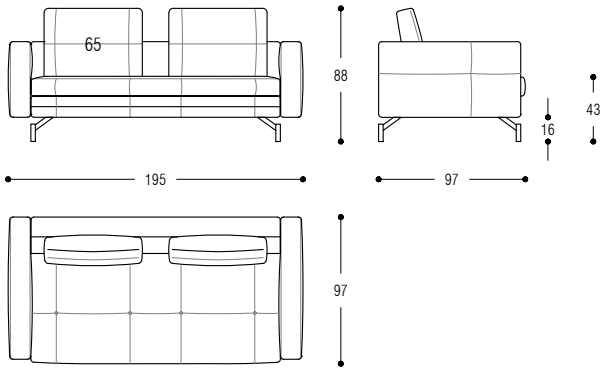

Sofa cm 225

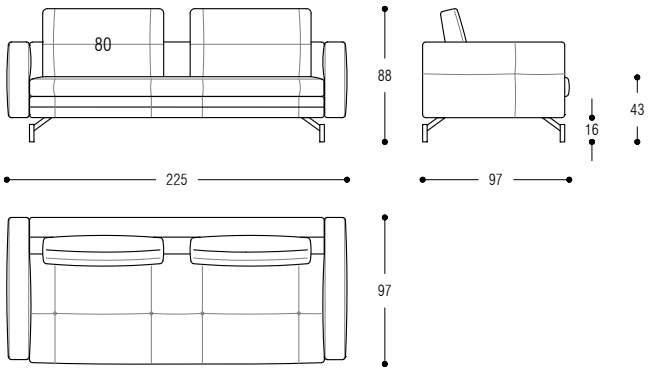

Gap Evo

Sofa cm 255

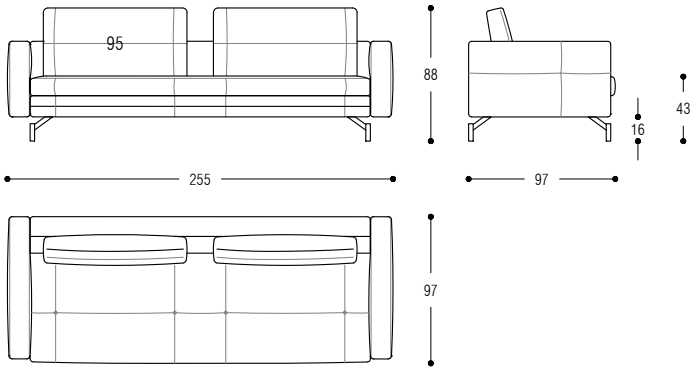

Element cm 150 left

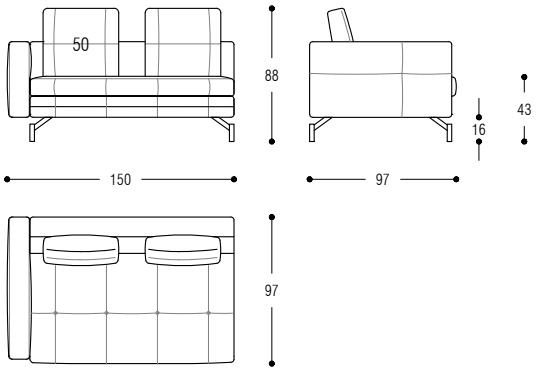

Element cm 150 right

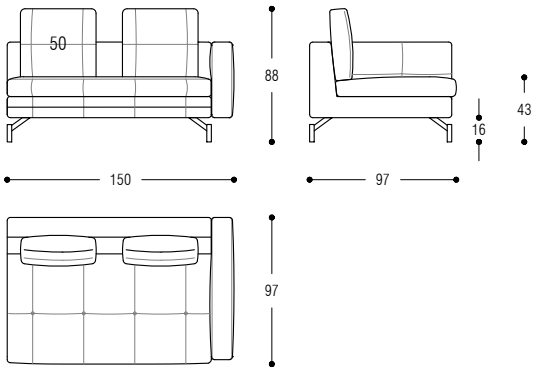

Gap Evo

Element cm 180 left

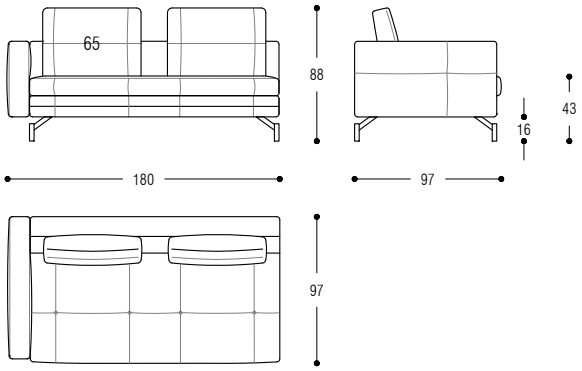

Element cm 180 right

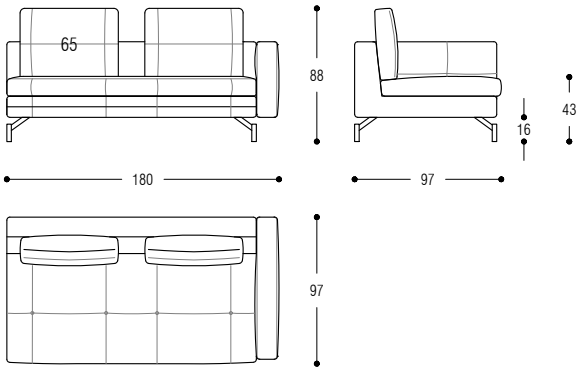

Element cm 210 left

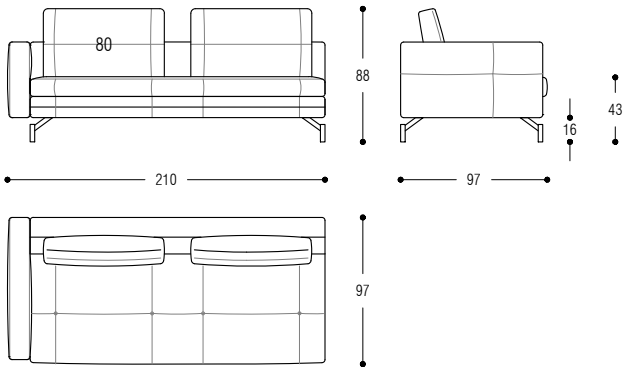

Gap Evo

Element cm 210 right

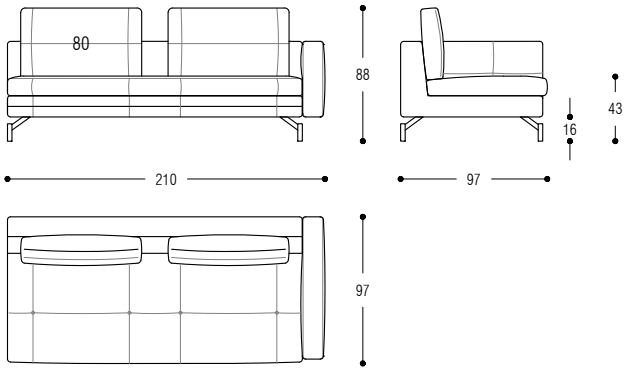

Element cm 240 left

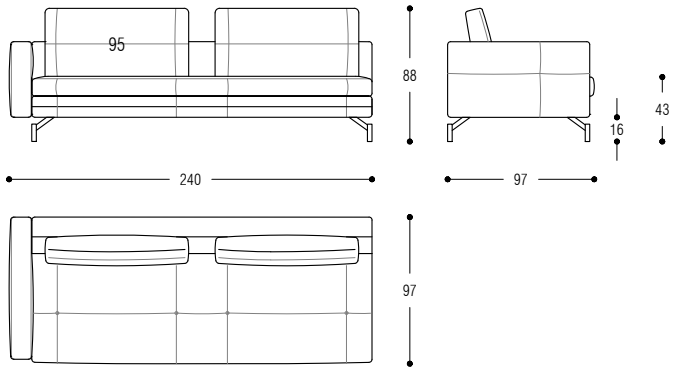

Element cm 240 right

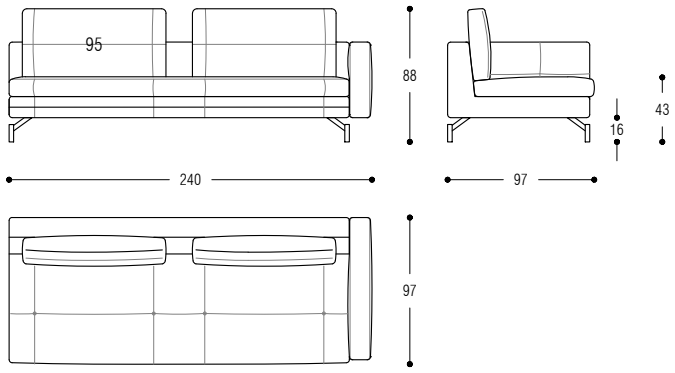

Gap Evo

Corner sofa cm 168 left

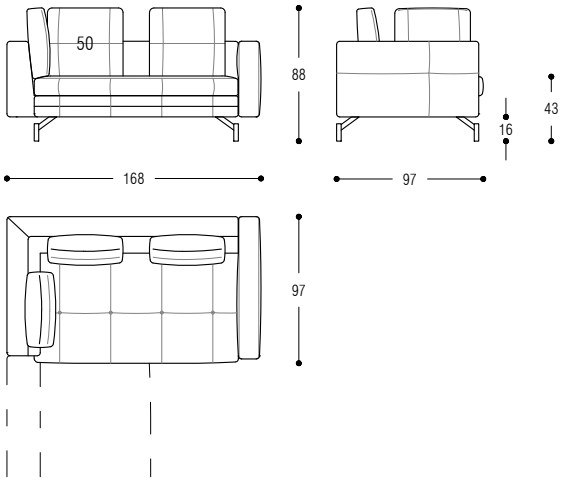

Corner sofa cm 168 right

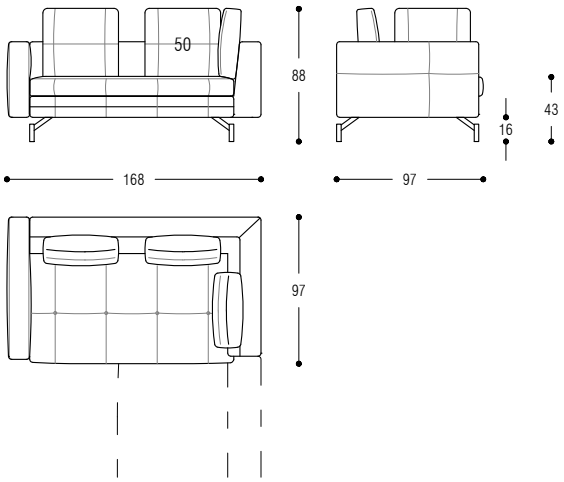

Corner sofa cm 198 left

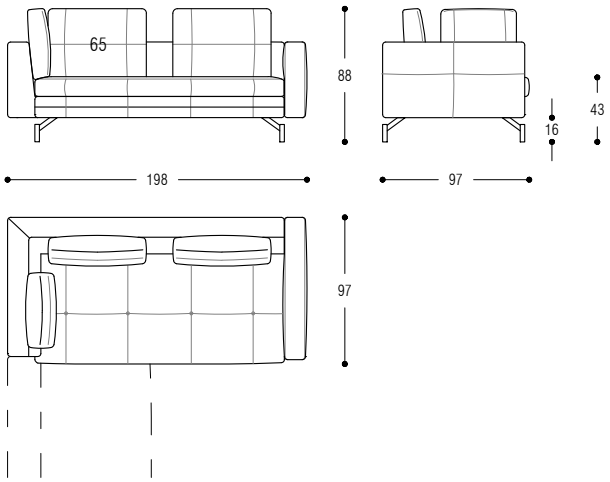

Gap Evo

Corner sofa cm 198 right

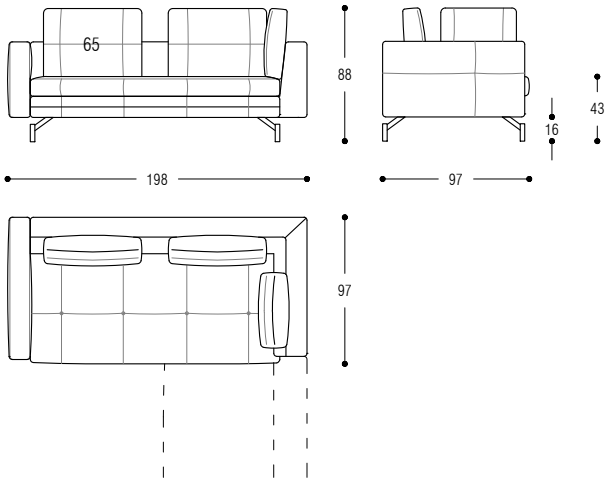

Corner sofa cm 228 left

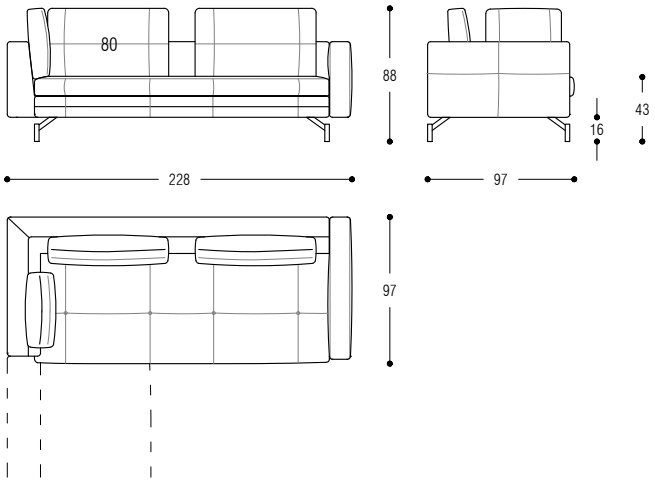

Corner sofa cm 228 right

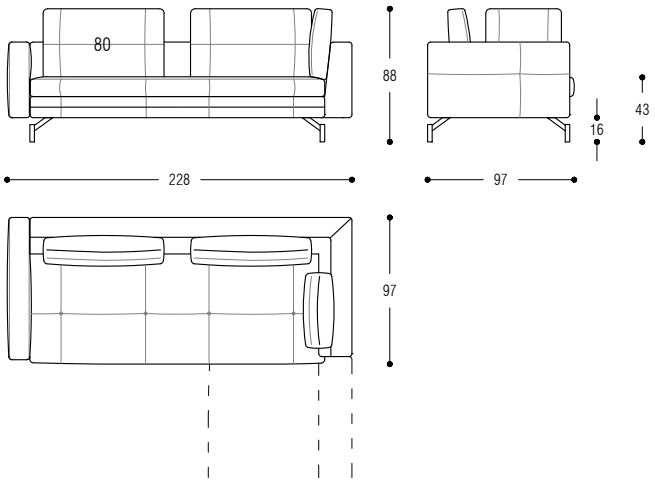

Gap Evo

Chaise longue 160 cm left

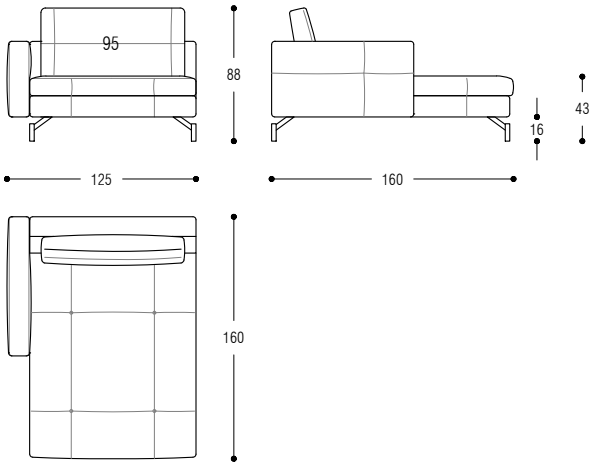

Chaise longue 160 cm right

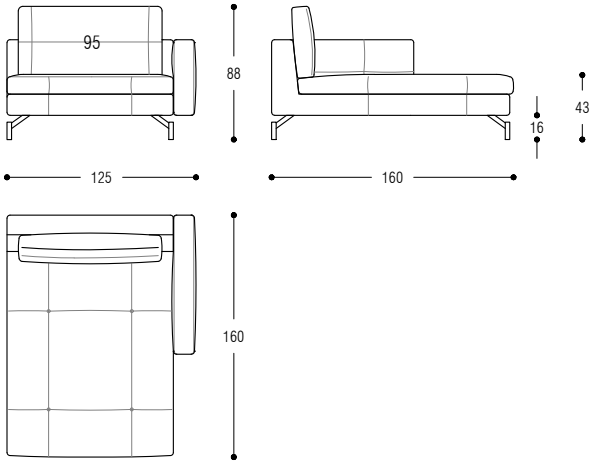

Chaise longue cm 190 right

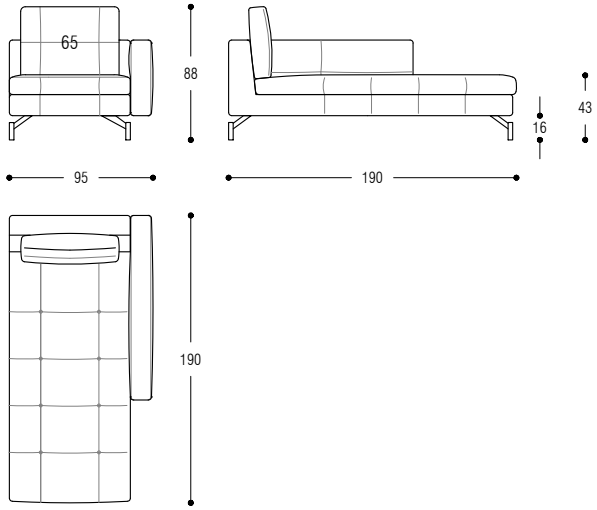

Gap Evo

Chaise longue cm 190 left

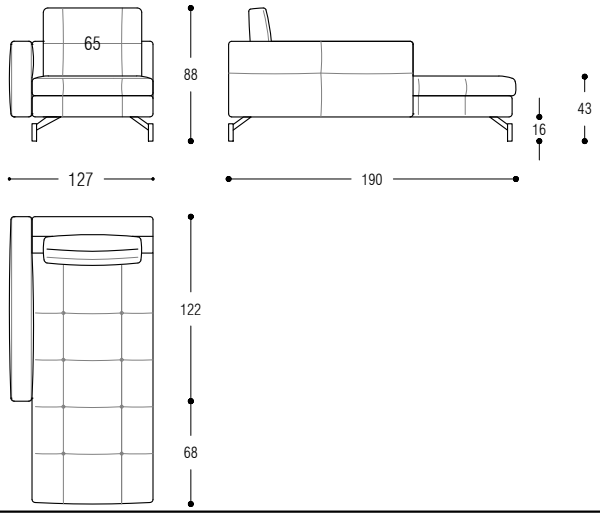

Bench cm 235 with left armrest

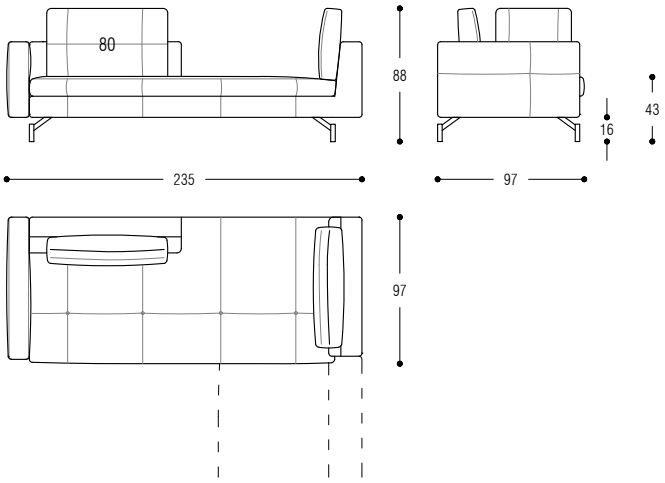

Bench cm 235 with right armrest

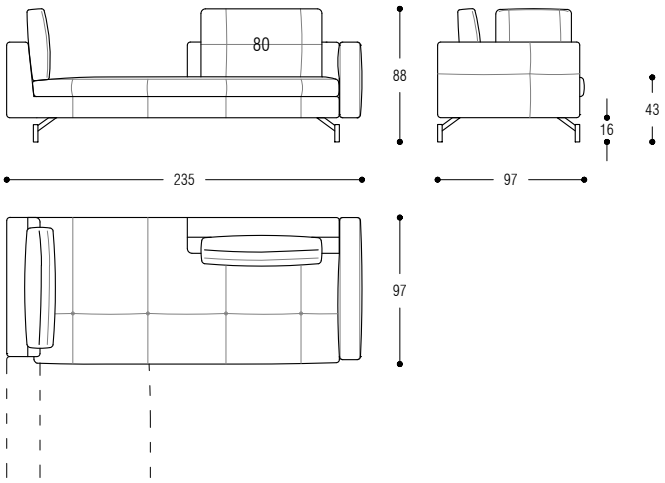

Gap Evo

Armrest cm 97

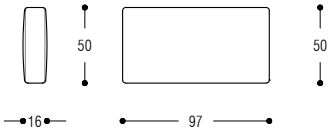

Pouf cm 70x70

