Ginger

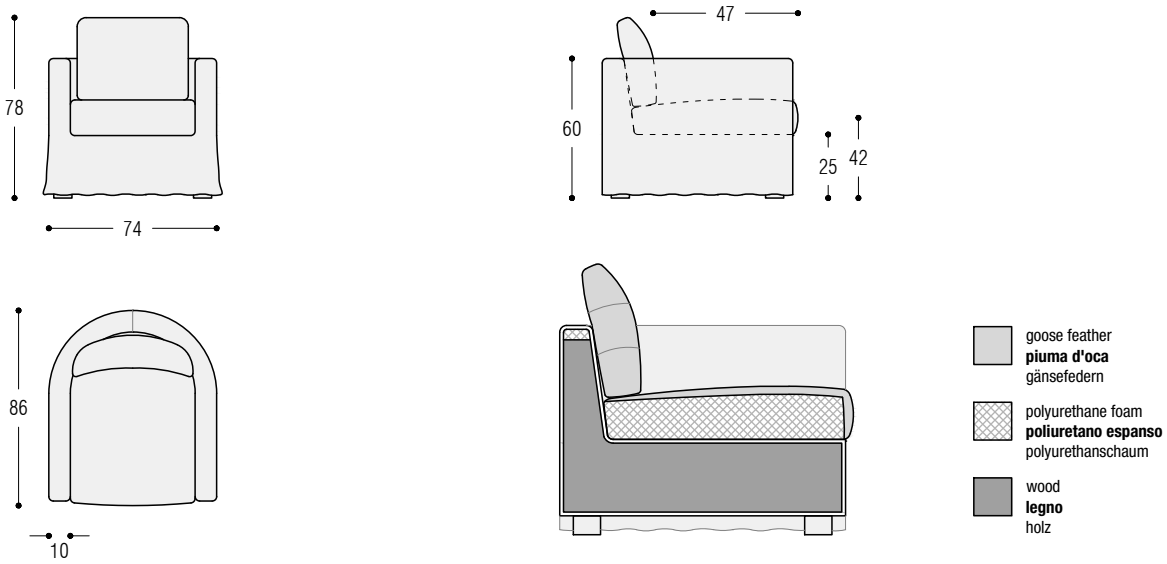

TECNICAL FEATURES

Structure: in solid fir wood, multi-ply wood and wood fiber, padded with polyurethane foam. Suspension with reinforced elastic belts.
Padding: seat cushions in polyurethane foam, wrapped in sterilized goose feathers, divided into sections. Back cushions in sterilized goose feathers, mixed with polyester fiber, divided into sections.
Feet: in varnished wood.
Covers: fabric version completely removable with “Soft” stitchings in the same shade (if possible), or different upon request. Leather version non-removable with “Raw edge” stitchings.

CARATTERISTICHE TECNICHE

Struttura: in legno di abete, multistrato e fibra, imbottito con poliuretano. Molleggio a cinghie elastiche rinforzate.
Imbottitura: cuscini di seduta in poliuretano espanso, rivestiti in piuma d’oca sterilizzata, suddivisa in comparti. Cuscini di schienale in piuma d’oca sterilizzata, miscelata a fibra di poliestere, suddivisa in comparti.
Piedini: in legno verniciato.
Rivestimento: versione in tessuto completamente sfoderabile con cuciture “Soft” in tinta (se possibile), salvo richieste diverse. Versione in pelle non sfoderabile con cuciture “Taglio a vivo”.

TECHNISCHE DATEN

Struktur: aus Tannenholz, Schichtholz und Faserplatte, gepolstert mit Polyurethanschaum. Unterfederung aus verstärkten elastischen Gurten.
Polsterung: Sitzkissen aus Polyurethanschaum, komplettiert durch sterilisierten Gänsefedern, unterteilt in Kammern. Rückenkissen aus sterilisierten Gänsefedern, gemischt mit Faserflocken, unterteilt in Kammern.
Füße: aus lackierter Holzfuß.
Bezug: Stoffversion komplett abziehbarer mit „Soft“ Nähten im gleichen Farbton (wenn möglich), sofern nicht anders gewünscht. Lederversion nicht abziehbarer mit „Geschnittenen“ Nähte.

Ginger

Armchair

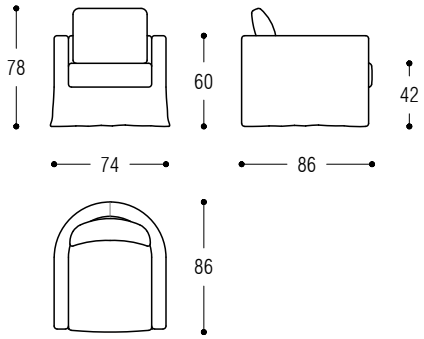

Sofa

