Leonard

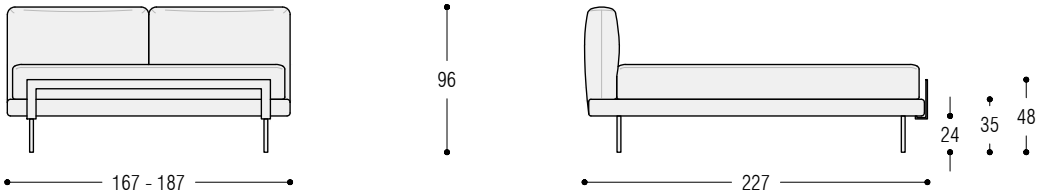

TECNICAL FEATURES

Structure: in wood and wooden fiber, with a metal bed base that serves as a supporting structure.
Padding: in polyurethane foam, covered with a white fabric joined with polyester resin.
Covers: completely removable with “Flat” stitchings.
Feet and footboard: in black varnished metal. The metal footboard is included in the price, but can be removed upon request.
Important notes: prices do not include mattress.
It’s not possible to produce beds with custom measures in width.

CARATTERISTICHE TECNICHE

Struttura: in legno e fibra di legno, con rete in metallo che funge da struttura portante.
Imbottiture: in poliuretano espanso, rivestite in vellutino bianco accoppiato a fibra di poliestere.
Rivestimento: completamente sfoderabile con cuciture “Piatte”.
Piedini e pediera: in metallo verniciato nero. La pediera in metallo è inclusa nel prezzo, ma su richiesta può essere esclusa.
Note importanti: i prezzi non comprendono il materasso.
Non è possibile realizzare letti fuori misura in larghezza.

TECHNISCHE DATEN

Struktur: aus Holz und Holzfaser, mit Metallrahmenstruktur.
Polsterung: Aus Polyurethanschaum, ummantelt von weißen Baumwolltuch und Polyesterfasern.
Bezug: Stoff- und Lederversionen komplett abziehbarer mit „Flache“ Nähte.
Füße und Trittbrett: aus schwarz lackiertem Metall. Das Metallfußteil ist im Preis inbegriffen, kann aber auf Wunsch entfernt werden.
Wichtige Hinweise: Matratze im Preis nicht enthalten.
Betten mit Sondermaßen in der Breite sind nicht möglich.

BED - **LETTO** - BETT

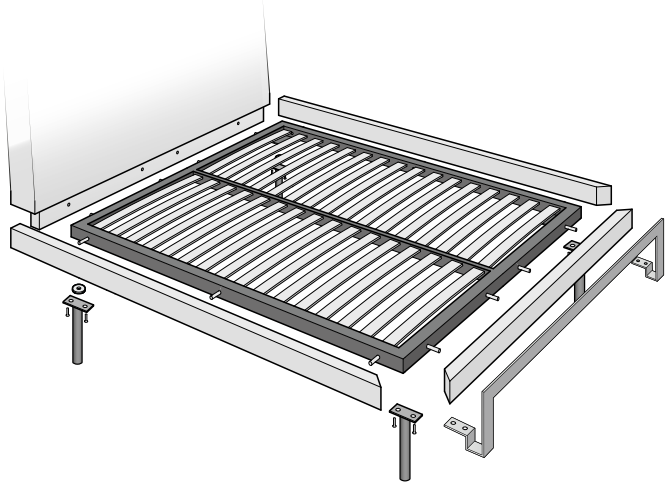

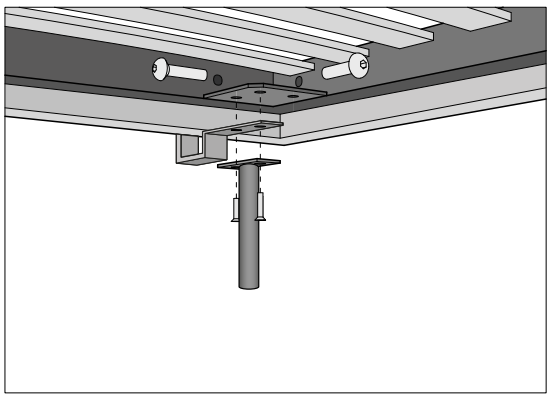

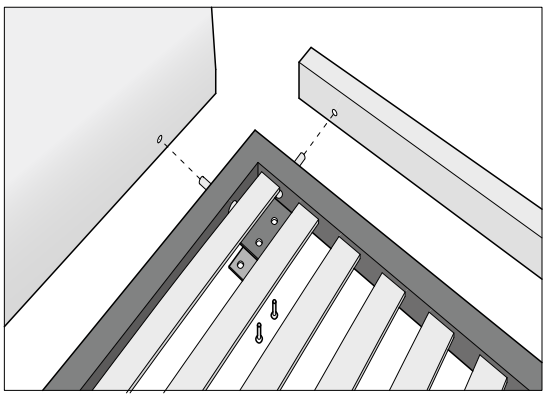

Leonard

Bed for mattress cm 160

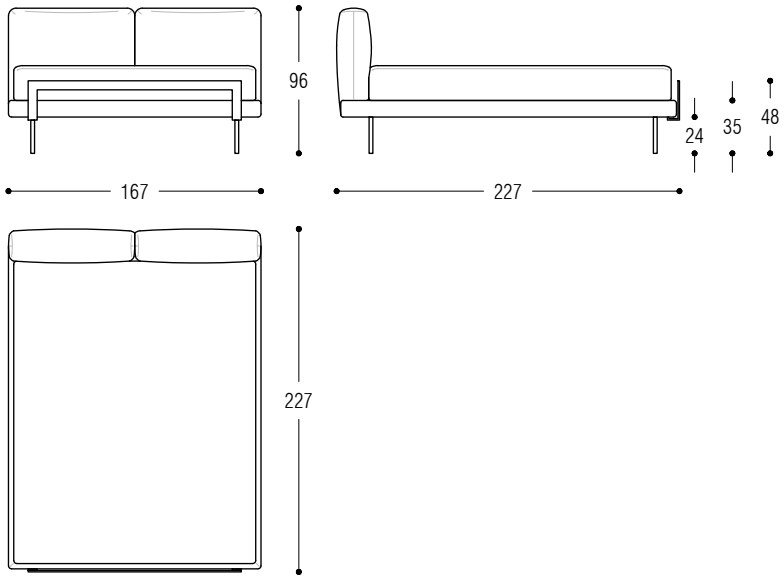

Bed for mattress cm 180

