Miller

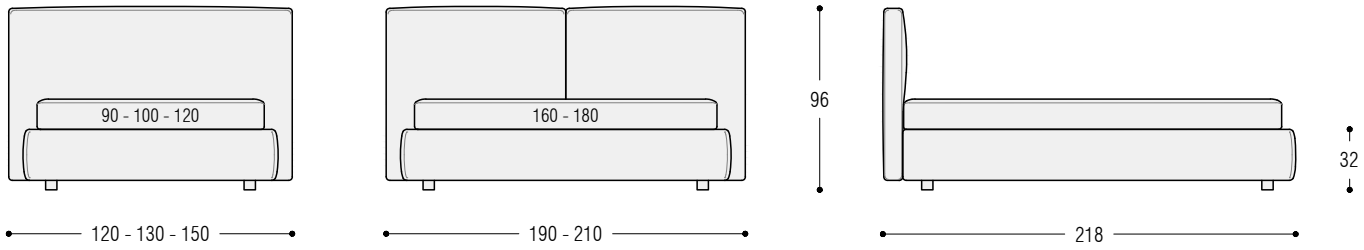

TECNICAL FEATURES

Structure: bed frame and headboard in wood and wooden fiber.
Padding: in polyurethane foam, covered with a white fabric joined with polyester resin.
Covers: completely removable with “Pinched” stitchings.
Feet: in anthracite colored ABS.
Important notes: prices do not include bed base and mattress.

CARATTERISTICHE TECNICHE

Struttura: giroletto e testata in legno e fibra di legno.
Imbottiture: in poliuretano espanso, rivestite in vellutino bianco accoppiato a fibra di poliestere.
Rivestimento: completamente sfoderabile con cuciture “Pizzicate”.
Piedini: in ABS tinta antracite.
Note importanti: i prezzi non comprendono la rete ed il materasso.

TECHNISCHE DATEN

Struktur: Bettumrandung und Kopfteil aus Holz und Holzfaser.
Polsterung: aus Polyurethanschaum, ummantelt von weißen Baumwolltuch und Polyesterfasern.
Bezug: komplett abziehbarer mit „aufgestellten“ Nähten.
Füße: aus anthrazitfarbenem ABS.
Wichtige Hinweise: Matratze und Lattenrost im Preis nicht enthalten.

BED - **LETTO** - BETT

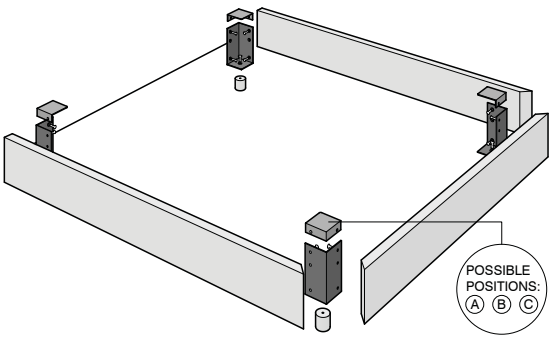

BED WITH STORAGE - **LETTO CONTENITORE** - BETT MIT BETTKASTEN

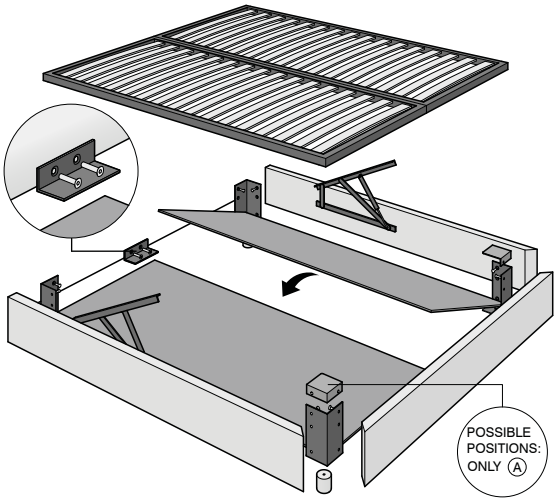

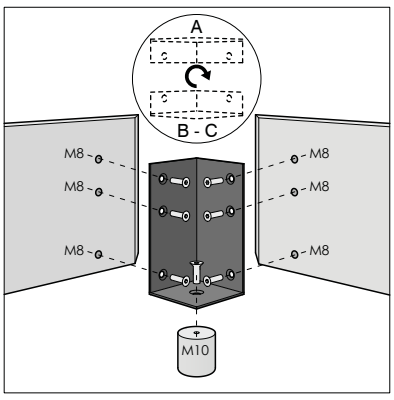

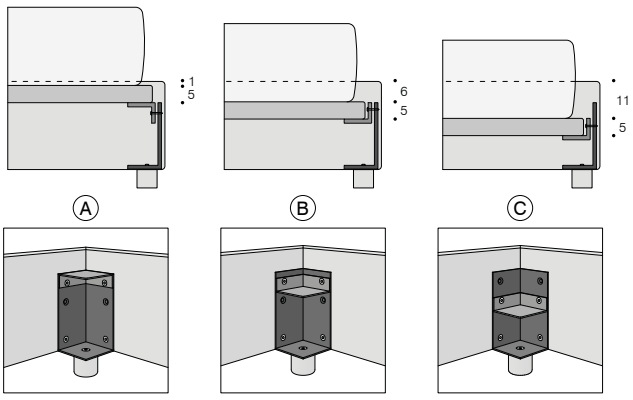

Miller

Bed for slat cm 90x200

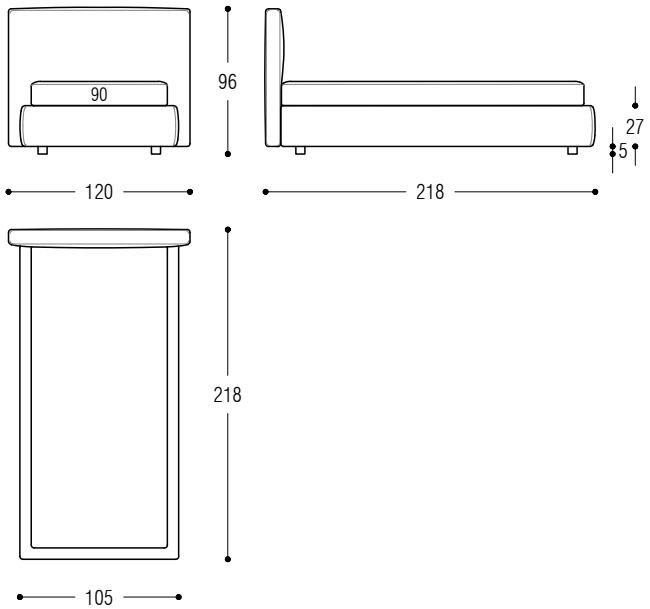

Bed for slat cm 100x200

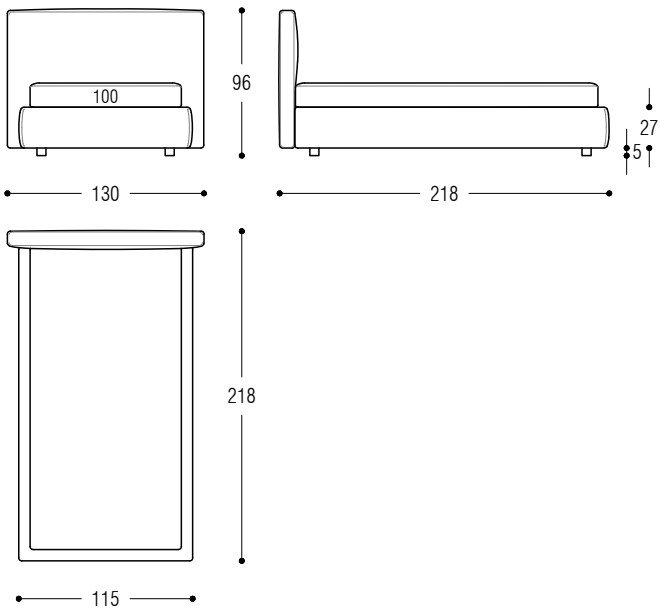

Miller

Bed for slat cm 120x200

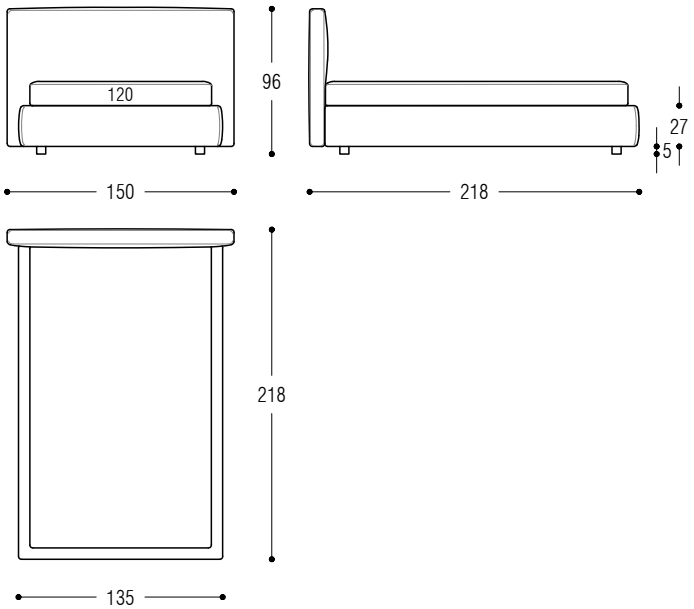

Bed for slat cm 160x200

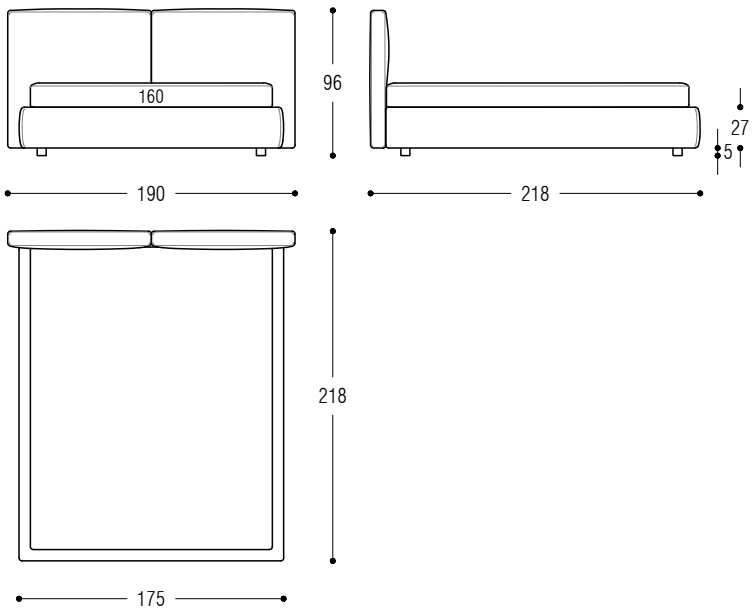

Miller

Bed for slat cm 180x200

