Ombra

design by
Piero Lissoni

discover more

Ombra

Sedia e poltroncina pranzo, rarefatta nell'architettura finemente disegnata, Ombra si distingue per le linee che tratteggiano la struttura in metallo leggera alla vista ma solida nella funzione a sostenere la scocca che senza continuità accoglie seduta e schienale.

Chair and dining armchair, rarefied in the finely designed architecture, Ombra stands out for the lines that outline the metal structure that is light at sight but solid in function to support the body that without interruption welcomes the seat and backseat.

Biografia designer
Designer biography

Piero Lissoni
Piero Lissoni (1956) è architetto, designer e art director. Con sede a Milano e New York, da oltre trent'anni Lissoni & Partners sviluppa progetti internazionali di architettura, interior, product design e graphic design, oltre a seguire la direzione artistica di importanti aziende (Alpi, Boffi, De Padova, Living Divani, Lema, Lualdi, Porro e Sanlorenzo). Piero Lissoni ha ricevuto numerosi riconoscimenti tra cui il Good Design Award, il Red Dot Award e il Compasso d'Oro ADI.

Piero Lissoni
Piero Lissoni (1956) is architect, designer and art director. With offices in Milan and New York, Lissoni & Partners has a thirty year history in developing international projects regarding architecture, interiors, product design and graphic design, as well as providing art direction for important companies (Alpi, Boffi, De Padova, Living Divani, Lema, Lualdi, Porro and Sanlorenzo). Piero Lissoni has received numerous awards including the Good Design Award, the Red Dot Award and the Compasso d'Oro ADI.

Informazioni tecniche
Technical information

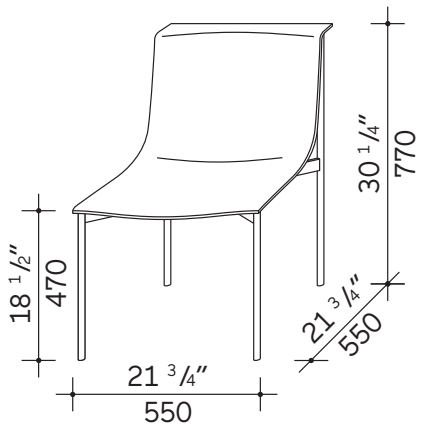

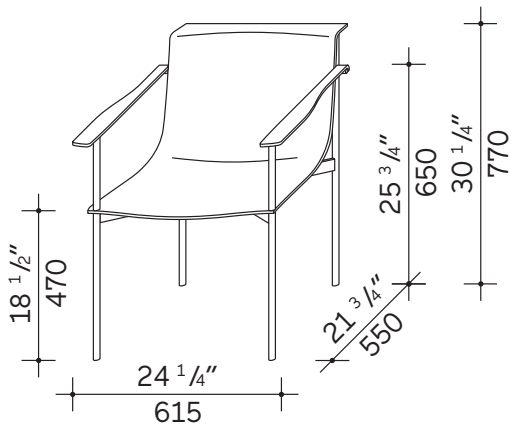

Struttura

Struttura portante (braccioli): struttura metallica in ferro a geometria variabile verniciato a polveri epossidiche in variante: nero opaco M440, grigio M470, bianco RAL 9003, rosso M450.

Monoscocca seduta-schienale: polipropilene riciclabile colorato in opaco con pigmenti organici atossici e texturizzato con effetto soft-touch in variante: nero, grigio Dorian, bianco, rosso.

Variante di rivestimento della monoscocca
Variante con rivestimento completo: pelle (non sfoderabile) - supporto in poliuretano espanso sp. mm5.

Scivoli
Materiale: sede in nylon nero

Scivoli: materiale termoplastico Hyper antigraffio grigio intercambiabile con feltro ad elevata resilienza. Il cliente può decidere che tipo di scivolo utilizzare.

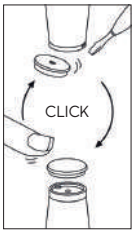

Structure

Supporting structure (armrests): variable geometry iron structure, epoxy powder coated in mat black M440, gray M470, white RAL 9003, red M450.

Monocoque seat-back: recyclable polypropylene textured with a soft-touch effect and colored using non-toxic organic pigments in mat: black, Dorian gray, white, red.

Upholstered version of the monocoque
Completely upholstered version: leather (non removable) - support in 5mm polyurethane foam.

Glides
Material: base in black nylon

Gliders: extremely scratch-resistant, gray thermoplastic interchangeable with highly resilient felt. The client can decide which type of glide to use.

Consigli per la manutenzione e la pulizia
Care and cleaning

Come mantenere inalterata la qualità della pelle

Evitare la luce diretta del sole.

Evitare l'esposizione a fonti di calore.

Spolverare regolarmente la pelle con un panno morbido ed asciutto.

Istruzioni per pulire la pelle

Eventuali macchie si possono eliminare usando un panno inumidito con acqua e sapone neutro.

Asciugare immediatamente dopo il trattamento.

Non strofinare, ma tamponare delicatamente dai bordi al centro della macchia.

Non usare mai prodotti abrasivi o aggressivi quali solventi, smacchiatori, etc.

Non usare mai il vapore e non utilizzare i prodotti per la pulizia delle scarpe.

Per maggiore sicurezza, ogni volta che si utilizza un nuovo prodotto di pulizia, fare una prova applicandolo in una zona nascosta per verificarne l'efficacia.

Struttura metallica e scocca in polipropilene non rivestita

Per la pulizia ordinaria usare un panno inumidito con acqua. Nel caso di pulizie più accurate si consiglia l'uso di detergenti a base di sapone neutro.

Avvertenza
Evitare assolutamente prodotti a base di ammoniaca, solventi o abrasivi.

Sicurezza

Seguire le istruzioni di montaggio. Evitare qualsiasi modifica che possa comprometterne la stabilità.

Smaltimento

Una volta terminato l'utilizzo affidare il mobile ad aziende comunali o private preposte allo smaltimento dei rifiuti solidi ingombranti.

Uso previsto

Livello L1: uso generale della norma EN 16139: 2013 (esempi di usi: tutti i tipi di applicazioni in edifici per uffici, showroom, sale pubbliche, sale riunioni, caffè, ristoranti, mense, banche, bar).

CATAS

How to keep the leather in good condition

Avoid placing leather near direct sunlight.

Keep away from heat sources.

Dust regularly with a soft, dry cloth.

Leather cleaning instructions

Stains can be washed off using a damp cloth with mild soap.

Dry immediately after the treatment.

Do not rub. Use a circular motion working towards the centre of the stain.

Never use abrasive or aggressive products like solvents, stain removers, etc.

Never use steam or shoe cleaning products.

It is recommended that you first test clean any new cleaning product on a hidden part of the leather.

Metal structure and uncoated polypropylene frame

For routine cleaning, use a soft cloth moistened with water. For more thorough cleaning, use a neutral detergent.

Caution
Avoid any use of products that may contain ammonia, solvents or abrasives.

Safety

Carefully follow the assembly instructions.
Do not modify the furniture in any way as this could render it unstable.

Disposal

If product needs to be disposed of, please contact the local council or a private company that can dispose of bulk waste products.

Intended use

Level L1: general use within the standard EN 16139:2013 (examples of uses: all types of applications in offices, showrooms, public rooms, meeting rooms, cafes, restaurants, canteens, banks, bars).

CATAS

Qualità e sostenibilità
Quality and sustainability

Tutti i prodotti della collezione Lema prevedono l'impiego di materiali selezionati di prima qualità. L'intero processo produttivo si avvale di tecnologie d'avanguardia, a garanzia di una elevata qualità estetica, resistenza e durata nel tempo.
Le lavorazioni di finitura sono realizzate con l'ausilio di tecniche innovative e con prodotti altamente performanti, nel rispetto dei più severi protocolli internazionali e delle normative CEE / EAC in materia.
In ultimo, le certificazioni UNI ISO 9001:2015 - UNI ISO 45001:2023 delineano in modo trasparente la complessa procedura gestionale dell'Azienda e del consumatore.

Conformità ambientale

LEMA adotta procedure e materiali conformi alle normative applicabili in materia ambientale e di sicurezza dei prodotti.Tutti i pannelli che costituiscono in larga parte "l'ossatura" del mobile sono prodotti certificati secondo la classe E1/2 (REG.UE 2023/1464 EN 717 EN 120, UNI EN 13986, UNI EN 717-1, UNI EN 120, UNI EN 717-2) e secondo le normative CARB ATCM PHASE II/U.S. EPA TSCA TITLE VI.
Queste certificazioni normano secondo i più restrittivi protocolli internazionali il contenuto di formaldeide.
L'impiego di essenze legnose è limitato alle specie di coltivazione e non vi è impiego di tipologie provenienti da deforestazione.

I materiali

Le essenze legnose, il massello, le pelli, il gres, le argille, i marmi e le pietre sono materiali che LEMA tratta con la sapiente cura della più antica tradizione artigianale brianzola. Materiali di grande qualità, ulteriormente esaltati da finiture che ne mantengono inalterate le caratteristiche di origine, il colore e le sfumature. Ciò che abitualmente si chiama il "vissuto della materia", ossia tutte quelle peculiarità distintive di ogni materiale (variazioni cromatiche incontrollate, cicatrici sulla pelle ecc...), non è da considerarsi come difetto ma è testimone di un prodotto unico e di alto valore qualitativo.

FSC®

LEMA è in grado di realizzare, su richiesta, prodotti provvisti del certificato FSC®. Il Forest Stewardship Council® (FSC®) è un'organizzazione internazionale non governativa che promuove una gestione responsabile delle foreste del mondo rispettosa dell'ambiente, socialmente utile ed economicamente sostenibile. FSC® è una ONG internazionale, indipendente e senza scopo di lucro,che include tra i suoi membri, gruppi ambientalisti e sociali, comunità indigene, proprietari forestali, industrie che lavorano e commerciano il legno, scienziati e tecnici che operano insieme per migliorare la gestione delle foreste in tutto il mondo.

FSC
www.fsc.org
The mark of responsible forestry
FSC® C108778

FSC® si dedica alla promozione della gestione responsabile delle foreste del mondo.

All the products of the Lema collection involve the use of selected materials of the highest quality. The entire production process uses cutting-edge technologies, which are a guarantee of their high aesthetic quality, strength and durability. The finishing processes are carried out with the help of innovative techniques and with high-performance products, in compliance with the strictest international protocols and relevant EEC / EAC regulations. Finally, the UNI ISO 9001:2015 - UNI ISO 45001:2023 certifications transparently delineate the Company's complex management procedure and respect for the consumer.

Environmental Compliance

LEMA adopts procedures and materials that comply with all applicable environmental and product safety regulations.
All panels, which make up the majority of the furniture's structural framework, are certified in accordance with E1/2 emission class requirements (EU Regulation 2023/1464, EN 717, EN 120, UNI EN 13986, UNI EN 717-1, UNI EN 120, UNI EN 717-2) and comply with CARB ATCM Phase II and U.S. EPA TSCA Title VI standards. These certifications ensure compliance with the most stringent international protocols governing formaldehyde emissions.
The use of wood veneers and timber is limited to species sourced from cultivated forests, and no materials derived from deforestation are used.

Materials

Wood finishes, solid wood, leathers, stoneware, clays, marbles and stone - these are the materials that LEMA treats with the skilful care of the most antique artisanal tradition of Brianza. Materials of great quality, further enhanced by finishes that keep their original characteristics unaltered; their colour, their gradient. All that is usually considered the "life of the materials", that is all those distinctive peculiarities of each single material (natural chromatic variations, scars in the leather ...), not to be considered as a defect but as a typical mark, in a high quality value and unique product.

FSC®

LEMA is able to produce, on request, products with the FSC® certificate. The Forest Stewardship Council® (FSC®) is an international non-governmental organization that promotes responsible forest management in the world that is environmentally friendly, socially useful and economically sustainable. FSC® is an international, independent non-profit NGO, which includes among its members environmental and social groups, indigenous communities, forest owners, industries that process and trade wood, scientists and technicians who work together to improve forest management around the world.

FSC
www.fsc.org
The mark of responsible forestry
FSC® C108778

FSC® is dedicated to promoting responsible management of the world's forests.

Avvertenza
Notice

In ottemperanza alle disposizioni del Decreto Legislativo n. 206 del 6 settembre 2005 "Codice del consumo" e s.m.i.
Regolamento Sicurezza dei Prodotti UE 2023/988.

La qualità LEMA è garantita dalla produzione esclusivamente realizzata in Italia.

In compliance with the provisions of Legislative Decree N° 206 dated 06/09/2005 (Consumer Code) and subsequent amendments and additions.
Product Safety Regulation (EU 2023/988).

The quality of LEMA products is guaranteed by their being produced exclusively in Italy.

Associato a – Associated with

FLA
FEDERLEGNOARREDO

LEMA s.p.a.

22040 Alzate Brianza
Como – Italy
Strada Statale Briantea n°2
T +39 031 630 990
F +39 031 632 492

Ombra

design by
Piero Lissoni

discover more

Ombra

La collezione Ombra è caratterizzata da una struttura in metallo, leggera alla vista ma solida nella funzione, che sostiene la scocca in grado di accogliere sedute e schienale senza continuità. Formata da un foglio stampato in polipropilene rigido, minimo nello spessore, la scocca dei complementi Ombra è proposta anche con rivestimento in pelle con leggerissima imbottitura. Lo sgabello, novità della collezione Lema 2022, si inserisce nel progetto Ombra nato dalla profonda attività di ricerca di Lema su forme e materiali.

The Ombra collection is characterised by a metal structure, light to the eye but solid in function, which supports the shell capable of accommodating chairs and backrest. Formed from a rigid polypropylene sheet, minimal in thickness, the shell is also available with leather upholstery with very light padding. The stool, a novelty of the Lema 2022 collection, is part of the Ombra project, a family of furnishing accessories that arises from Lema's profound research on shapes and materials.

Biografia designer
Designer biography

Piero Lissoni
Piero Lissoni (1956) è architetto, designer e art director. Con sede a Milano e New York, da oltre trent'anni Lissoni & Partners sviluppa progetti internazionali di architettura, interior, product design e graphic design, oltre a seguire la direzione artistica di importanti aziende (Alpi, Boffi, De Padova, Living Divani, Lema, Lualdi, Porro e Sanlorenzo). Piero Lissoni ha ricevuto numerosi riconoscimenti tra cui il Good Design Award, il Red Dot Award e il Compasso d'Oro ADI.

Piero Lissoni
Piero Lissoni (1956) is architect, designer and art director. With offices in Milan and New York, Lissoni & Partners has a thirty year history in developing international projects regarding architecture, interiors, product design and graphic design, as well as providing art direction for important companies (Alpi, Boffi, De Padova, Living Divani, Lema, Lualdi, Porro and Sanlorenzo). Piero Lissoni has received numerous awards including the Good Design Award, the Red Dot Award and the Compasso d'Oro ADI.

Informazioni tecniche
Technical information

sgabello basso
stool - low

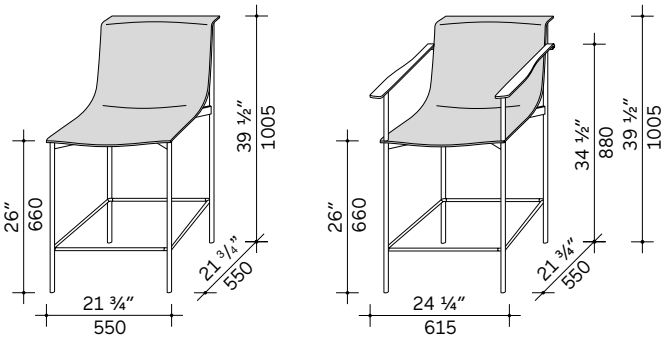

sgabello alto
stool - high

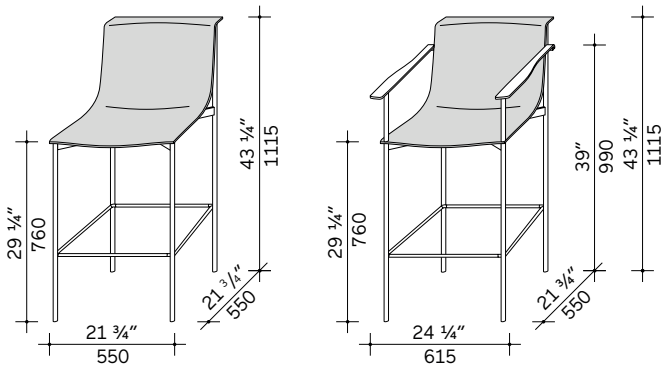

Struttura

Struttura portante (braccioli): struttura metallica in ferro a geometria variabile verniciato a polveri epossidiche in variante nero opaco M440, grigio M470, bianco RAL 9003, rosso M450.

Poggiapiedi: anello in ferro verniciato a polveri epossidiche in variante nero opaco M440, grigio M470, bianco RAL 9003, rosso M450 con poggiapiedi in tecnopolimero nero antiscivolo.

Monoscocca seduta-schienale: polipropilene riciclabile colorato in opaco con pigmenti organici atossici e texturizzato con effetto soft-touch in variante: nero, grigio Dorian, bianco, rosso.

Variante di rivestimento della monoscocca
Variante con rivestimento completo: pelle (non sfoderabile) - supporto in poliuretano espanso sp. mm 5.

Scivoli
Materiale: sede in nylon nero

Scivoli: materiale termoplastico Hyper antigraffio grigio intercambiabile con feltro ad elevata resilienza. Il cliente può decidere che tipo di scivolo utilizzare.

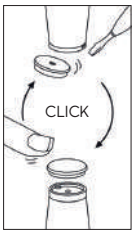

Structure

Supporting structure (armrests): variable geometry iron structure, epoxy powder coated in mat black M440, gray M470, white RAL 9003, red M450.

Footrests: ring in iron, epoxy powder coated in mat black M440, gray M470, white RAL 9003, red M450 with footrest in black non-slip technopolymer.

Monocoque seat-back: recyclable polypropylene textured with a soft-touch effect and colored using non-toxic organic pigments in mat: black, Dorian gray, white, red.

Upholstered version of the monocoque
Completely upholstered version: leather (non removable) - support in 5mm polyurethane foam.

Glides
Material: base in black nylon

Skids: extremely scratch-resistant, gray thermoplastic interchangeable with highly resilient felt. The client can decide which type of glide to use.

Consigli per la manutenzione e la pulizia
Care and cleaning

Come mantenere inalterata la qualità della pelle

Evitare la luce diretta del sole.

Evitare l'esposizione a fonti di calore.

Spolverare regolarmente la pelle con un panno morbido ed asciutto.

Istruzioni per pulire la pelle

Eventuali macchie si possono eliminare usando un panno inumidito con acqua e sapone neutro.

Asciugare immediatamente dopo il trattamento.

Non strofinare, ma tamponare delicatamente dai bordi al centro della macchia.

Non usare mai prodotti abrasivi o aggressivi quali solventi, smacchiatori, etc.

Non usare mai il vapore e non utilizzare i prodotti per la pulizia delle scarpe.

Per maggiore sicurezza, ogni volta che si utilizza un nuovo prodotto di pulizia, fare una prova applicandolo in una zona nascosta per verificarne l'efficacia.

Struttura metallica e scocca in polipropilene non rivestita

Per la pulizia ordinaria usare un panno inumidito con acqua. Nel caso di pulizie più accurate si consiglia l'uso di detergenti a base di sapone neutro.

Avvertenza
Evitare assolutamente prodotti a base di ammoniaca, solventi o abrasivi.

Sicurezza

Seguire le istruzioni di montaggio. Evitare qualsiasi modifica che possa comprometterne la stabilità.

Smaltimento

Una volta terminato l'utilizzo affidare il mobile ad aziende comunali o private preposte allo smaltimento dei rifiuti solidi ingombranti.

How to keep the leather in good condition

Avoid placing leather near direct sunlight.

Keep away from heat sources.

Dust regularly with a soft, dry cloth.

Leather cleaning instructions

Stains can be washed off using a damp cloth with mild soap.

Dry immediately after the treatment.

Do not rub. Use a circular motion working towards the centre of the stain.

Never use abrasive or aggressive products like solvents, stain removers, etc.

Never use steam or shoe cleaning products.

It is recommended that you first test clean any new cleaning product on a hidden part of the leather.

Metal structure and uncoated polypropylene frame

For routine cleaning, use a soft cloth moistened with water. For more thorough cleaning, use a neutral detergent.

Caution
Avoid any use of products that may contain ammonia, solvents or abrasives.

Safety

Carefully follow the assembly instructions.
Do not modify the furniture in any way as this could render it unstable.

Disposal

If product needs to be disposed of, please contact the local council or a private company that can dispose of bulk waste products.

Qualità e sostenibilità
Quality and sustainability

Tutti i prodotti della collezione Lema prevedono l'impiego di materiali selezionati di prima qualità. L'intero processo produttivo si avvale di tecnologie d'avanguardia, a garanzia di una elevata qualità estetica, resistenza e durata nel tempo.
Le lavorazioni di finitura sono realizzate con l'ausilio di tecniche innovative e con prodotti altamente performanti, nel rispetto dei più severi protocolli internazionali e delle normative CEE / EAC in materia.
In ultimo, le certificazioni UNI ISO 9001:2015 - UNI ISO 45001:2023 delineano in modo trasparente la complessa procedura gestionale dell'Azienda e del consumatore.

Conformità ambientale

LEMA adotta procedure e materiali conformi alle normative applicabili in materia ambientale e di sicurezza dei prodotti.Tutti i pannelli che costituiscono in larga parte "l'ossatura" del mobile sono prodotti certificati secondo la classe E1/2 (REG.UE 2023/1464 EN 717 EN 120, UNI EN 13986, UNI EN 717-1, UNI EN 120, UNI EN 717-2) e secondo le normative CARB ATCM PHASE II/U.S. EPA TSCA TITLE VI.
Queste certificazioni normano secondo i più restrittivi protocolli internazionali il contenuto di formaldeide.
L'impiego di essenze legnose è limitato alle specie di coltivazione e non vi è impiego di tipologie provenienti da deforestazione.

I materiali

Le essenze legnose, il massello, le pelli, il gres, le argille, i marmi e le pietre sono materiali che LEMA tratta con la sapiente cura della più antica tradizione artigianale brianzola. Materiali di grande qualità, ulteriormente esaltati da finiture che ne mantengono inalterate le caratteristiche di origine, il colore e le sfumature. Ciò che abitualmente si chiama il "vissuto della materia", ossia tutte quelle peculiarità distintive di ogni materiale (variazioni cromatiche incontrollate, cicatrici sulla pelle ecc...), non è da considerarsi come difetto ma è testimone di un prodotto unico e di alto valore qualitativo.

FSC®

LEMA è in grado di realizzare, su richiesta, prodotti provvisti del certificato FSC®. Il Forest Stewardship Council® (FSC®) è un'organizzazione internazionale non governativa che promuove una gestione responsabile delle foreste del mondo rispettosa dell'ambiente, socialmente utile ed economicamente sostenibile. FSC® è una ONG internazionale, indipendente e senza scopo di lucro,che include tra i suoi membri, gruppi ambientalisti e sociali, comunità indigene, proprietari forestali, industrie che lavorano e commerciano il legno, scienziati e tecnici che operano insieme per migliorare la gestione delle foreste in tutto il mondo.

FSC
www.fsc.org
The mark of responsible forestry
FSC® C108778

FSC® si dedica alla promozione della gestione responsabile delle foreste del mondo.

All the products of the Lema collection involve the use of selected materials of the highest quality. The entire production process uses cutting-edge technologies, which are a guarantee of their high aesthetic quality, strength and durability. The finishing processes are carried out with the help of innovative techniques and with high-performance products, in compliance with the strictest international protocols and relevant EEC / EAC regulations. Finally, the UNI ISO 9001:2015 - UNI ISO 45001:2023 certifications transparently delineate the Company's complex management procedure and respect for the consumer.

Environmental Compliance

LEMA adopts procedures and materials that comply with all applicable environmental and product safety regulations.
All panels, which make up the majority of the furniture's structural framework, are certified in accordance with E1/2 emission class requirements (EU Regulation 2023/1464, EN 717, EN 120, UNI EN 13986, UNI EN 717-1, UNI EN 120, UNI EN 717-2) and comply with CARB ATCM Phase II and U.S. EPA TSCA Title VI standards. These certifications ensure compliance with the most stringent international protocols governing formaldehyde emissions.
The use of wood veneers and timber is limited to species sourced from cultivated forests, and no materials derived from deforestation are used.

Materials

Wood finishes, solid wood, leathers, stoneware, clays, marbles and stone - these are the materials that LEMA treats with the skilful care of the most antique artisanal tradition of Brianza. Materials of great quality, further enhanced by finishes that keep their original characteristics unaltered; their colour, their gradient. All that is usually considered the "life of the materials", that is all those distinctive peculiarities of each single material (natural chromatic variations, scars in the leather ...), not to be considered as a defect but as a typical mark, in a high quality value and unique product.

FSC®

LEMA is able to produce, on request, products with the FSC® certificate. The Forest Stewardship Council® (FSC®) is an international non-governmental organization that promotes responsible forest management in the world that is environmentally friendly, socially useful and economically sustainable. FSC® is an international, independent non-profit NGO, which includes among its members environmental and social groups, indigenous communities, forest owners, industries that process and trade wood, scientists and technicians who work together to improve forest management around the world.

FSC
www.fsc.org
The mark of responsible forestry
FSC® C108778

FSC® is dedicated to promoting responsible management of the world's forests.

Avvertenza
Notice

In ottemperanza alle disposizioni del Decreto Legislativo n. 206 del 6 settembre 2005 "Codice del consumo" e s.m.i.
Regolamento Sicurezza dei Prodotti UE 2023/988.

La qualità LEMA è garantita dalla produzione esclusivamente realizzata in Italia.

In compliance with the provisions of Legislative Decree N° 206 dated 06/09/2005 (Consumer Code) and subsequent amendments and additions.
Product Safety Regulation (EU 2023/988).

The quality of LEMA products is guaranteed by their being produced exclusively in Italy.

Associato a – Associated with

FLA
FEDERLEGNOARREDO

LEMA s.p.a.

22040 Alzate Brianza
Como – Italy
Strada Statale Briantea n°2
T +39 031 630 990
F +39 031 632 492